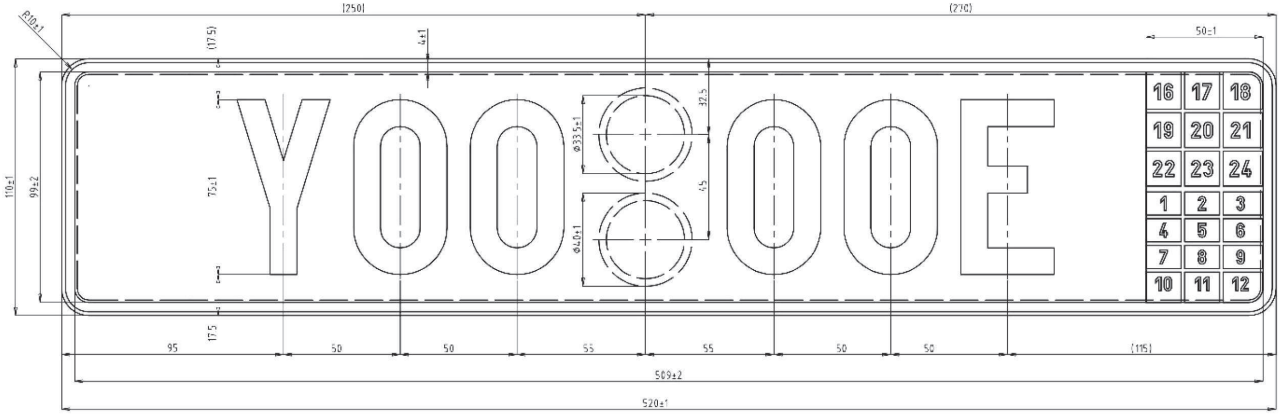

R10±1
(250)
(270)
(17.5)
4±1
50±1
110±1
99±2
75±1
Ø33.5±1
Ø40±1
32.5
45
17.5
95
50
50
55
55
50
50
(115)
509±2
520±1
Y00 00E
16 17 18
19 20 21
22 23 24
1 2 3
4 5 6
7 8 9
10 11 12

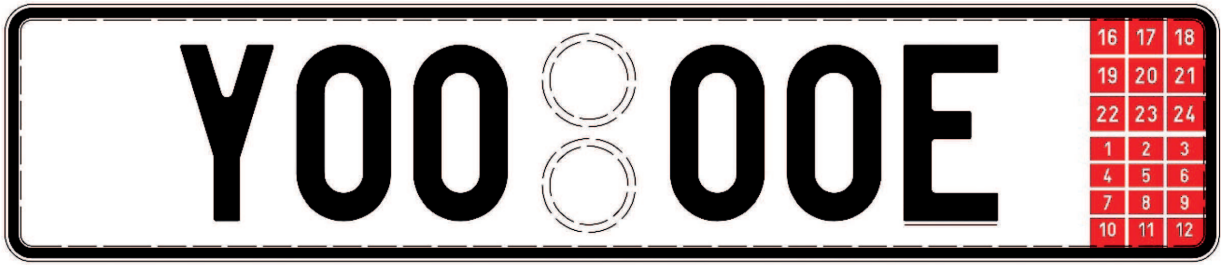

Y00 00E
16 17 18
19 20 21
22 23 24
1 2 3
4 5 6
7 8 9
10 11 12